ՀԱԿԱՀՐԴԵՀԱՅԻՆ ԱԶԴԱՆՇՈՒՄՆԵՐԻ ՄԻԱՑՄԱՆ ՍԽԵՄԱՆ

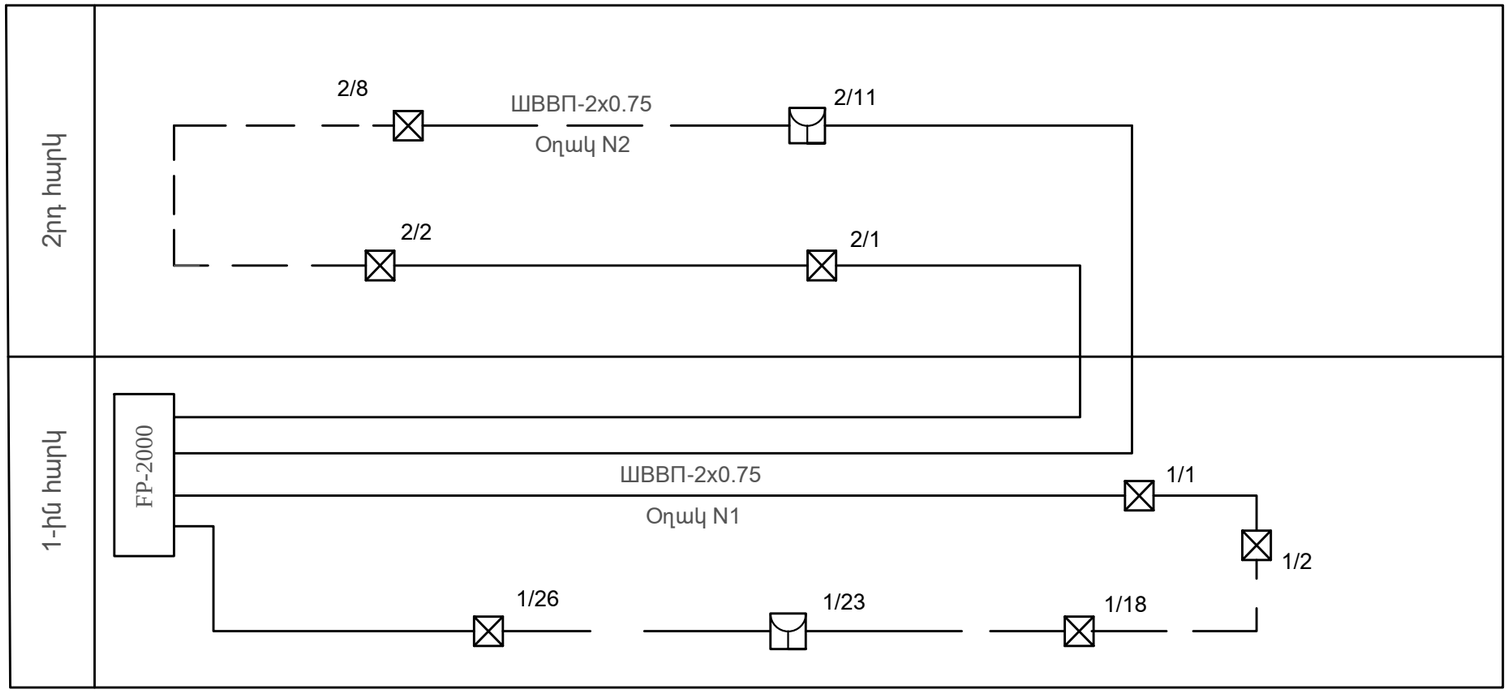

ՊԱՅՄԱՆԱԿԱՆ ՆՇԱՆՆԵՐ

——— Հաղորդալար

⊠ Հրդեհային տվիչ, ծխի

Հրդեհային տվիչ ձեռնավարումով

2/12 Օղակի համարը

ԾՐԱԳՐԻ ԱՌԱՋԱԴՐԱՆՔ՝ TGQ-01				ԳԵՂԱՐՔՈՒՆԻՔԻ ՄԱՐԶԻ ԾԱԿՔԱՐ	ՄԱՆԿԱՊԱՐՏԵԶԻ	
				ՀԱԿԱՀՐԴԵՀԱՅԻՆ ԱԶԴԱՆՇՈՒՄՆԵՐ	ՓՈՒԼ	ԹԵՐԹ	ԹԵՐԹԵՐ
					ԱՆ	ՀԱ-2	4
Նախագծ.	Ա.Պողոսյան			ՀԱԿԱՀՐԴԵՀԱՅԻՆ ԱԶԴԱՆՇՈՒՄՆԵՐԻ ՄԻԱՑՄԱՆ ՍԽԵՄԱ	ԻՆԺԻՆԵՐԻՆԳ ԷՎՐՈՍ ՍՊԸ ENGINEERING EVROS LLC		
Գլխ. մասն.	Ռ.Կարապետյան						
Պաշտոն	Ազգանուն	Ստորագր.					